FOUR-STAR

Quality, Credibility, Innovation, Service

品質、誠信、創新、服務

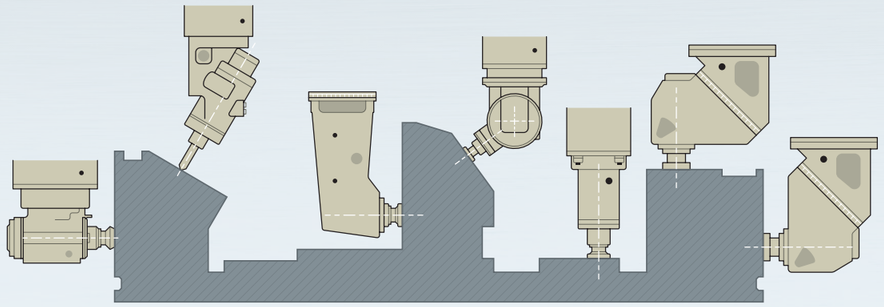

▲ Auto 5 Face machining function
自動五面加工功能

5 Axis Simultaneous milling head ▶
五軸連動旋轉銑頭

3D Tilted Working Plane Indexing
3D 傾斜面加工

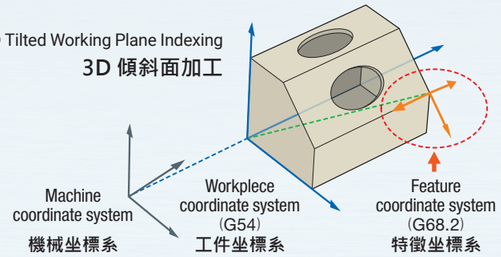

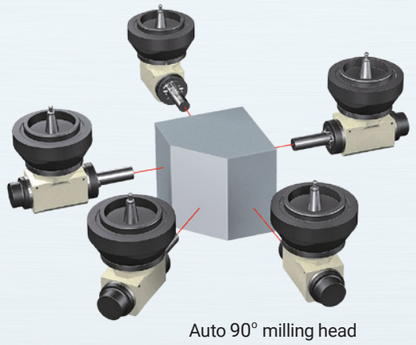

Auto 90° milling head
自動 90° 側銑頭

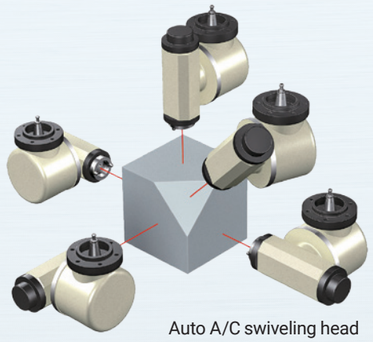

Auto A/C swiveling head
自動 A/C 搖擺頭

YONG JU PRECISION TECHNOLOGY CO.,LTD.
永鉅精密科技股份有限公司
YONG JU
http://www.fourstarcnc.com E-mail:yjpt@fourstarcnc.com

2019. February

FOUR-STAR
www.fourstarcnc.com

CNC
DOUBLE COLUMNS MACHINING CENTER
龍門加工中心機

YONG JU PRECISION TECHNOLOGY CO.,LTD.
永鉅精密科技股份有限公司
YONG JU
http://www.fourstarcnc.com E-mail:yjpt@fourstarcnc.com

FOUR-STAR

DCM 龍門銑床

- Fixed Table 固定工作台
  - Fixed bridge (定台定樑) HRP, HDT, SD
  - Moving bridge (定台動樑) SDW, GM
- Moving Table 移動工作台
  - Fixed bridge (動台定樑) FD
  - Moving bridge (動台動樑) FDW

5A Sliding Columns DCM
5軸動柱式龍門加工機
SD 42100-5A ▶

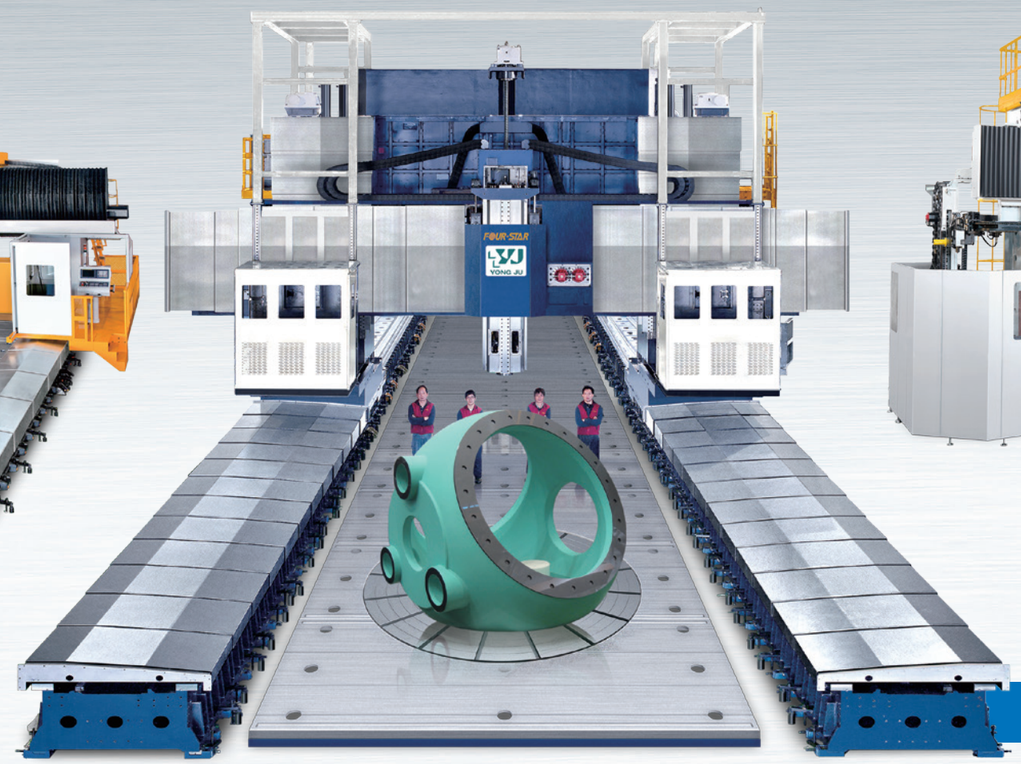

5F W-type Fixed Columns DCM
5面定柱動樑式龍門加工機
◀ FDW 3660-5F

5F W-type Sliding Columns DCM
5面動柱動樑式龍門加工機
◀ SDW 48220-5F

HBM 臥式搪銑床

- T-bed type T 台式
  - TBM T 台式搪銑床 (Boring bar)
  - TRM T 台式搪銑床 (Ram)
- Floor type 落地式
  - FBM 落地式搪銑床 (Floor type)
  - DFBM 落地式對搪銑床 (Duplex)

◀ TBM 1330

T-bed type Horizontal Boring & Milling machine
T台式臥式搪銑加工機

5F High Rigid Precision DCM
五面高剛性高精度動柱龍門加工機
◀ HRP 1320-5F

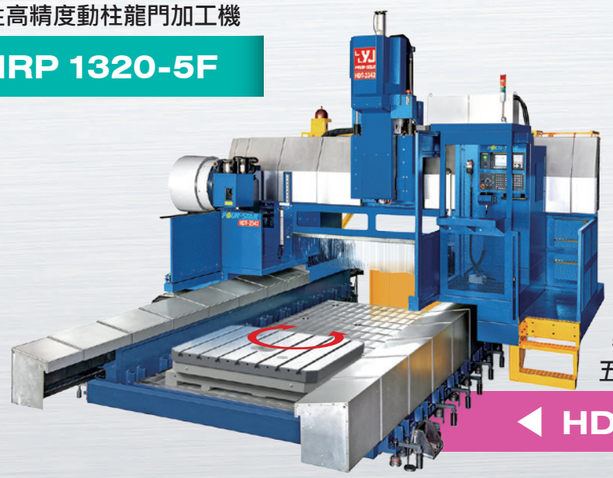

5F Heavy Duty Traveling DCM
五面高效能動柱龍門加工機
◀ HDT 2440-5F

5A Gantry Milling DCM
5軸天車式龍門加工機
GM 3980-5A ▶

Distance between Columns 兩柱間距離

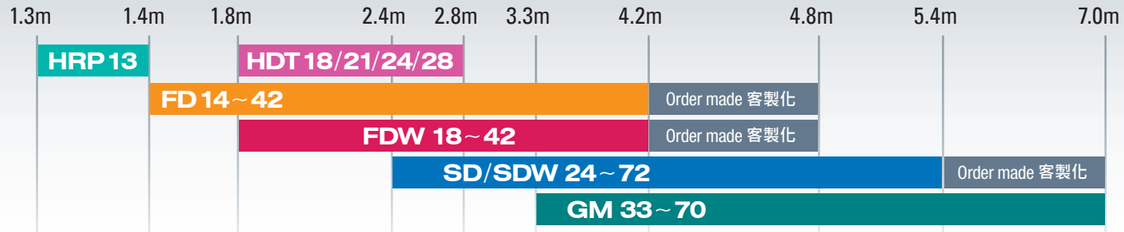
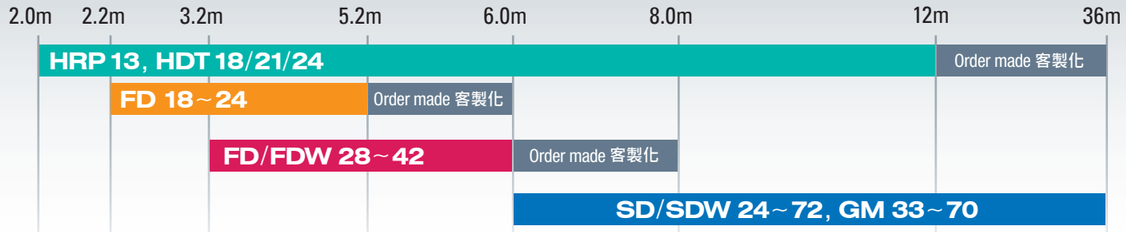
X-Axis Travel 行程